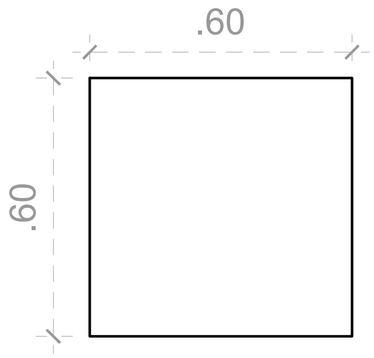

01 PLANTA BAIXA
esc: 1:10

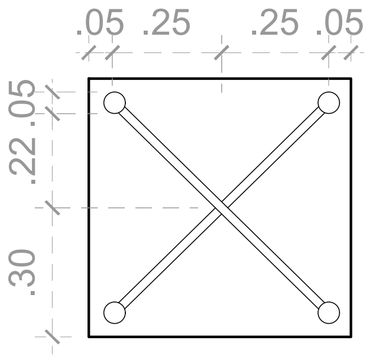

02 VISTA INFERIOR
esc: 1:10

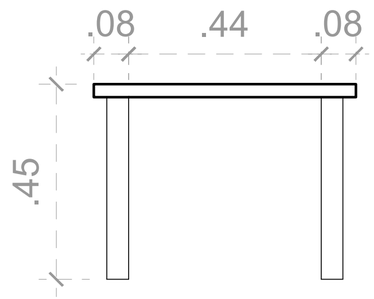

03 VISTA FRONTAL
esc: 1:10

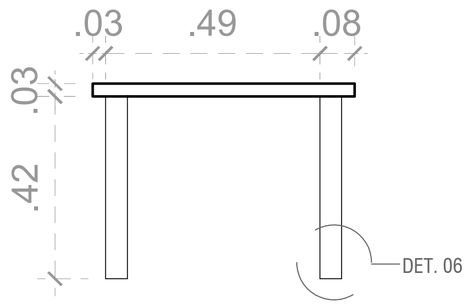

04 VISTA LATERAL
esc: 1:10

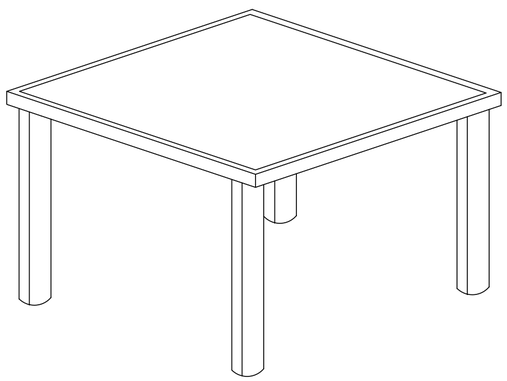

05 ISOMETRIA
esc: 1:10

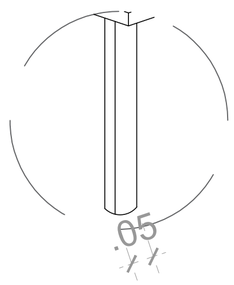

06 DET. PÉS
esc: 1:10



MESA DE MADEIRA QUADRADA BAIXA COM TAMPO DE VIDRO, FOLHEADA EM PADRÃO PAU MARFIM, PÉS REDONDOS E TRAVAMENTO CENTRAL EM "X".

DIMENSÕES: 0,45 x 0,60 x 0,60 M

MATERIAL: MADEIRA E FERRAGENS

LEVANTAMENTO DE MOBILIÁRIO DO PALÁCIO GUSTAVO CAPANEMA

CONTEÚDO
PROJETO EXECUTIVO DA MESA DE CENTRO - PGC - MC - 4

PROJETO 914BRZ1157 EDUCAÇÃO DE QUALIDADE NO BRASIL: POR UMA EDUCAÇÃO INCLUSIVA, EQUITATIVA E DE QUALIDADE, COM OPORTUNIDADES DE APRENDIZAGEM PARA TODOS.

CONTRATO UNESCO SA-129/2025

AUTOR: YRVIN DUARTE

DATA
13/04/2025

ESCALA
INDICADO

FOLHA
28/50